TOZ-1

Pi = 6,2 kW
Po = 6,2 kW
Io = 10,4 A

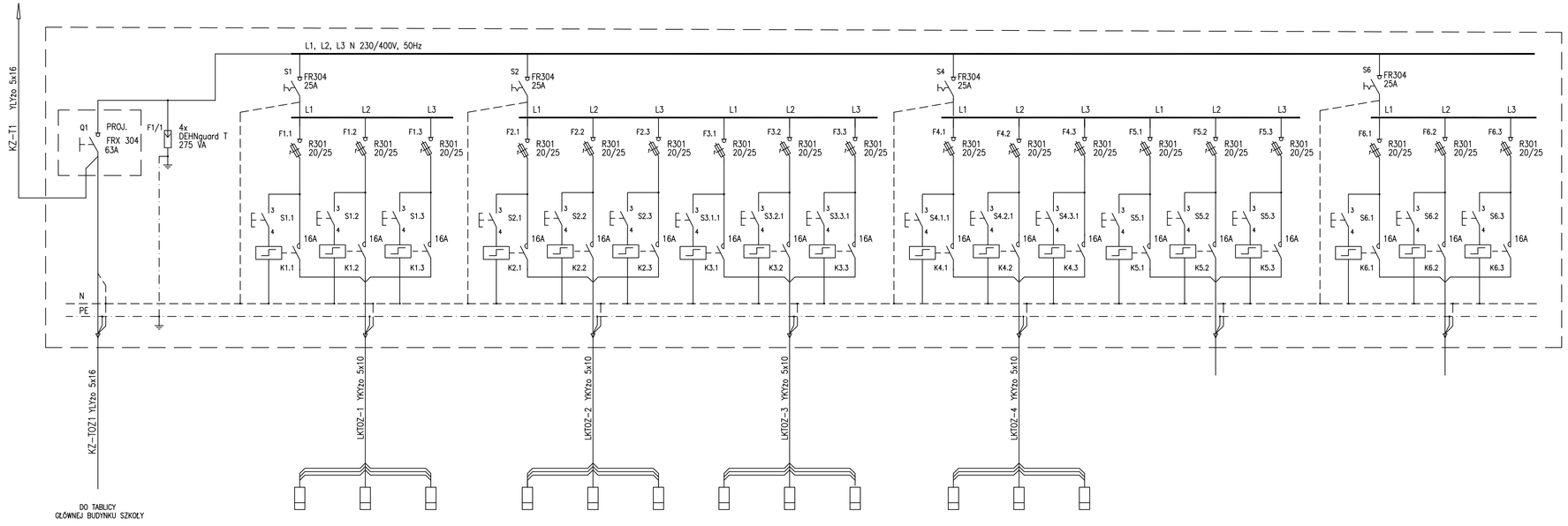

WYKAZ PODSTAWOWYCH MATERIAŁÓW

Nr aparatu na rys.	Typ aparatu	Dane techniczne	Ilość sztuk	Producent
1	Prisma Pack	Tablica natynkowa IP41, wym: 780x555x157, drzwi przezroczyste	1	Schneider
–	–	płyta przednia	kpl	Schneider
–	–	Rama montażowa	kpl	Schneider
–	DIN 35	Szyna symetryczna	kpl	Schneider
2	FR 304 63A	Rozłącznik 4 polowy 63A/500V	1	Legrand
3	DEHNguard T 275VA	Ogranicznik przepięciowy: Un=275V~, Usp<=1.5kV (przy In)	4	Dehn
4	R301	rozłącznik izolacyjny, Ip, U=230V, I=25A	12	Legrand
5	D002	Wkładka bezpiecznikowa I=20A	–	Legrand
6	D002	Wkładka bezpiecznikowa I=20A	18	Legrand
7	BP	Moduł z przyciskiem, U=230V, I=20A	18	Legrand
8	TL	Przekaźnik bistabilny, U=230V, I=16A	18	Schneider
9	TL	Przekaźnik bistabilny, U=230V, I=32A	–	Schneider
10	FR 304	Rozłącznik 4 polowy 25A/500V	4	Legrand

UKŁAD SIECI TN-S

OCHRONA OD PORAŻEŃ – WYŁĄCZENIE SZYBKIE
WYŁĄCZNIKI OCHRONNE RÓŻNICOWOPRĄDOWE

Nr. pola/	1.1	1.2	2.1	2.2	2.2	3.1	3.2	3.3	4.1	4.2	4.3	5.1	5.2	5.3	6.1	6.2	6.3	7.1	7.2	7.3
Nr obwodu oświetleniowego	--	--	L1	L2	L3	L1	L2	L3	L1	L2	L3	L1	L2	L3	L1	L2	L3	L1	L2	L3
Nr obwodu	ZASILANIE Z ROZDZIELNICY NISKIEGO NAPIĘCIA RNN POLE 2.3	OCHRONA PRZEPIĘCIOWA POLE 2.3	OŚWIETLENIE BOISKA PIŁKI NOŻNEJ			OŚWIETLENIE BOISKA PIŁKI NOŻNEJ			OŚWIETLENIE BOISKA WIELOFUNKCYJNEGO			OŚWIETLENIE BOISKA WIELOFUNKCYJNEGO			REZERWA			REZERWA		
Ilość opraw			3x280	3x280	4x280	3x280	3x280	4x280	1x280	2x280	1x280	1x280	1x280	2x280	--	--	--	--	--	--
Moc / Power [kW]	--	--	0,36	0,18	0,18	0,84	0,84	1,12	0,28	0,56	0,28	0,28	0,28	0,56	--	--	--	--	--	--

Tytuł projektu: Kompleks boisk sportowych w ramach programu "Moje biosko - Orlik 2012"				Nr rysunku: E-2	Nr strony:
Nazwa rysunku: TABLICA OŚWIETLENIOWA TOZ-1 SCHEMAT IDEOWY I ZESTAWIENIE APARATÓW				Stadium: PB Branża: ELEKTRYCZNA Skala:	
Nr opracowania: 1/IN TEC Plan/2010		Termin umowny: 05.2010		Pracownia: PE	
Stanowisko	Imię i nazwisko	Specjalność	Nr uprawnień	Podpis	Data
Główny projektant:					
Opracował:	inż. Jakub Kuźmiński	inst. elektr.	S-ce 24/98		05.2010
Projektował:	inż. Jakub Kuźmiński	inst. elektr.	S-ce 24/98		05.2010
Sprawdził:					
Jednostka projektowa	FIRMA INWESTYCYJNO BUDOWLANA IN TEC Plan	Inwestor	GMINA ZDUNY Zduny, pow. Łowicki		

WSZYSTKIE PRAWA ZASTRZEŻONE